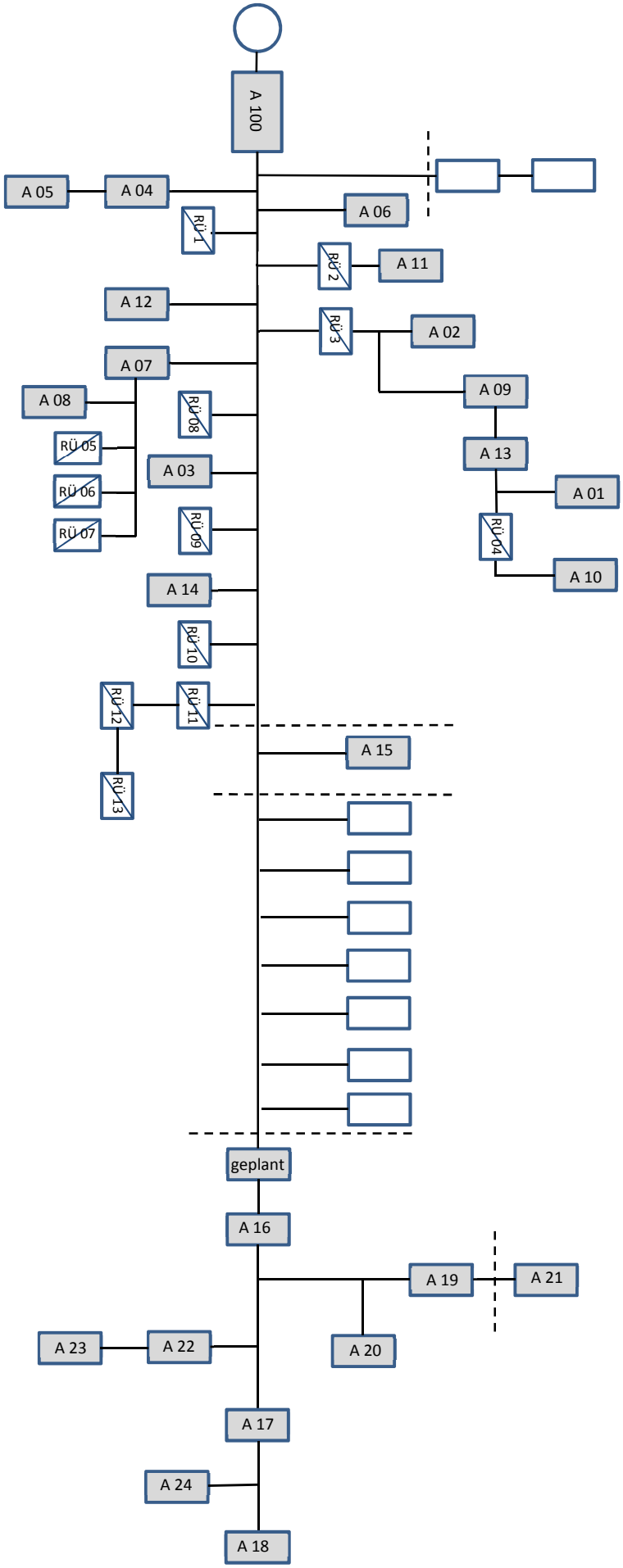
A 100
A 05
A 04
RÜ 1
A 06
RÜ 2
A 11
A 12
RÜ 3
A 02
A 07
A 09
A 08
RÜ 08
RÜ 05
A 13
A 03
RÜ 06
A 01
RÜ 07
RÜ 09
RÜ 04
A 10
A 14
RÜ 10
RÜ 12
RÜ 11
A 15
RÜ 13
geplant
A 16
A 19
A 21
A 23
A 22
A 20
A 17
A 24
A 18